Scheda tecnica

Pensilina Plaza
Codice G522

Rev. 0 del 08/11/2022

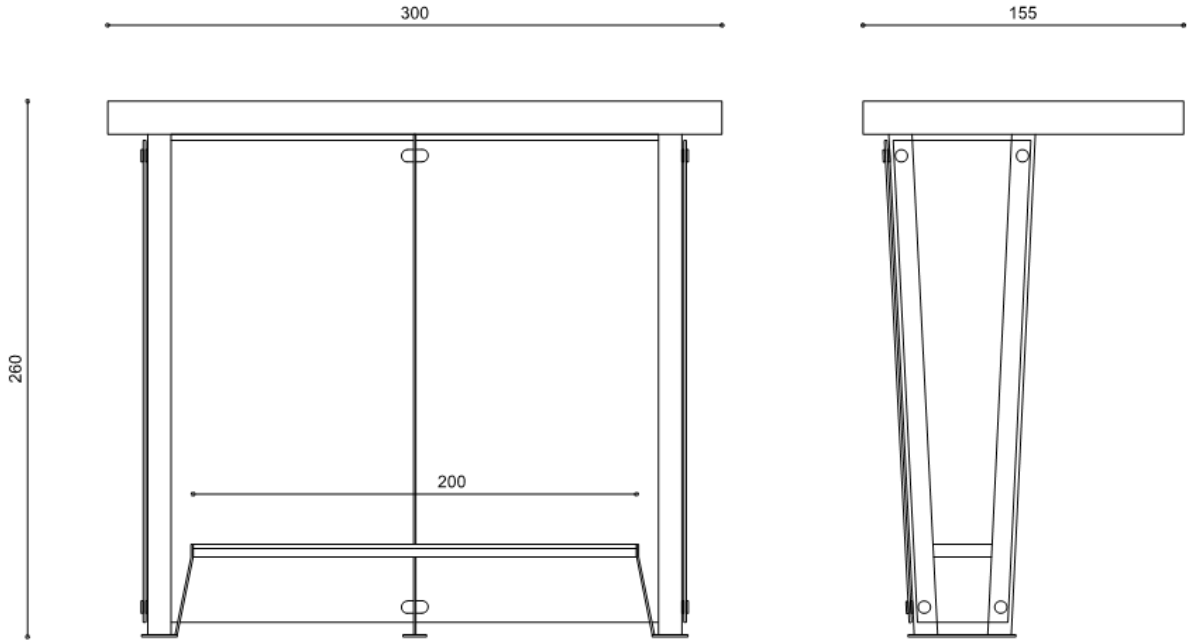

Dimcar si riserva di apportare, in qualsiasi momento, modifiche sui prodotti ritenute utili al miglioramento qualitativo degli stessi; le immagini contenute nelle schede potrebbero non riprodurre fedelmente i colori reali degli articoli.

+39 0833 95 50 13
WWW.DIMCAR.IT **INFO@DIMCAR.IT**

VIA TAURISANO 101, Z.A.
73059 UGENTO (LE) ITALY

P.I. C.F. 031129830752
REA LE 200574 CAP SOC. SOC. € 2.000.000.00

DESCRIZIONE

Struttura

Dalla particolare forma, la pensilina per attesa autobus modello Plaza è costituita da due strutture portanti laterali, costituite da coppie di montanti di acciaio zincato a sezione circolare da Ø mm. 114x3, inclinati e dotati alla base di piastra comune in lamiera zincata con fori per il fissaggio al suolo; montante centrale in tubolare di acciaio zincato a sez.rettangolare da mm. 50x30x3, di supporto per le pareti posteriori; tamponamento laterale e posteriore costituito da lastre in vetro stratificato trasparente spessore mm. 5+5 a filo lucido sostenute da opportuni morsetti.

- Il telaio di copertura è realizzato in profili di acciaio zincato longitudinali e trasversali a sezione quadrata da mm. 60x60x2.
- La copertura è in lamiera zincata ed è rivestita perimetralmente da un fascione in lamiera, destinato ad ospitare un adesivo in PVC e inferiormente da un controsoffitto in doghe di lamiera zincata; grondaie per la raccolta e lo scolo delle acque meteoriche.
- La pensilina è dotata di impianto di illuminazione a led integrato al controsoffitto.

Panca

interna alla pensilina costituita da piedi in lamiera sagomati, di supporto per un telaio di seduta in profili di acciaio zincato, rivestito in lamiera zincata.

Peso complessivo: 519Kg

Dimcar si riserva di apportare, in qualsiasi momento, modifiche sui prodotti ritenute utili al miglioramento qualitativo degli stessi; le immagini contenute nelle schede potrebbero non riprodurre fedelmente i colori reali degli articoli.

+39 0833 95 50 13
WWW.DIMCAR.IT **INFO@DIMCAR.IT**
VIA TAURISANO 101, Z.A.
73059 UGENTO (LE) ITALY
P.I. C.F. 031129830752
REA LE 200574 CAP SOC. SOC. € 2.000.000.00

FINITURA COLORI COME DA CATALOGO

RAL 1018
(Struttura)

RAL 7038
(Tetto)

I clienti possono richiedere una finitura diversa tra le opzioni di colore RAL disponibili sul nostro sito web.

OPTIONAL DI PRODOTTO

Codice G522-DIM - Dima per installazione Pensilina Plaza

Dimcar si riserva di apportare, in qualsiasi momento, modifiche sui prodotti ritenute utili al miglioramento qualitativo degli stessi; le immagini contenute nelle schede potrebbero non riprodurre fedelmente i colori reali degli articoli.

+39 0833 95 50 13
WWW.DIMCAR.IT **INFO@DIMCAR.IT**
VIA TAURISANO 101, Z.A.
73059 UGENTO (LE) ITALY
P.I. C.F. 031129830752
REA LE 200574 CAP SOC. SOC. € 2.000.000.00

TRATTAMENTI ANTICORROSIVI E FINITURE

Lavaggio

Trattamento a spruzzo per la rimozione di oli e grassi dalle superfici metalliche utilizzando speciali liquidi sgrassanti. Successiva asciugatura in essiccatoio per 15 minuti.

Sabbiatura

Processo di sabbiatura manuale con sabbia di fiume, che aumenta la porosità delle superfici metalliche e quindi l'adesione delle polveri termoindurenti.

Applicazione anticorrosivo

Primo ciclo di verniciatura con un fondo anticorrosivo in polvere termoindurente a base di resine epossidiche e speciali pigmenti. Garantisce una protezione adeguata contro gli agenti atmosferici.

Polimerizzazione anticorrosivo

Cottura in forno industriale di polimerizzazione alla temperatura di 180°C. Durante questa fase, la polvere si trasforma in un rivestimento uniforme, liscio e durevole.

Applicazione finitura colorata

Ciclo finale di verniciatura con polveri termoindurenti. L'applicazione segue gli stessi principi dell'anticorrosivo.

Polimerizzazione finitura colorata

Cottura finale in forno industriale di polimerizzazione alla temperatura di 180°C. La procedura segue gli stessi principi della polimerizzazione dell'anticorrosivo. La polvere si trasforma in un rivestimento uniforme e l'aspetto superficiale assume le caratteristiche della tipologia di colore scelto, ad esempio liscio, bucciato, raggrinzato, ecc.

Dimcar si riserva di apportare, in qualsiasi momento, modifiche sui prodotti ritenute utili al miglioramento qualitativo degli stessi; le immagini contenute nelle schede potrebbero non riprodurre fedelmente i colori reali degli articoli.

+39 0833 95 50 13
WWW.DIMCAR.IT **INFO@DIMCAR.IT**
VIA TAURISANO 101, Z.A.
73059 UGENTO (LE) ITALY
P.I. C.F. 031129830752
REA LE 200574 CAP SOC. SOC. € 2.000.000.00

CONSEGNA

Prodotto fornito in kit di assemblaggio con viteria in acciaio ed istruzioni per il montaggio e fissaggio.

FISSAGGIO

La struttura deve essere installata mediante fondazione cementizia ed ancoraggio con zanche. Il posizionamento delle zanche viene effettuato con l'ausilio di apposita dima (non in dotazione, richiedibile come articolo accessorio). NB. La tipologia di fondazione da realizzare dovrà essere valutata da tecnico abilitato del luogo, in funzione delle caratteristiche del terreno su cui la pensilina verrà installata.

CERTIFICAZIONI AZIENDALI

ISO 9001:2015

Sistema di gestione della qualità.

UNI EN ISO 3834-3:2021

Sistema di gestione della qualità delle saldature.

EN 1090-1:2009

Il prodotto è provvisto di Marcatura CE ai sensi della norma EN 1090-1:2009 in classe di esecuzione EXC2.

Centro di trasformazione

Attestato di Centro di trasformazione in conformità al DM 17 gennaio 2018

Dimcar si riserva di apportare, in qualsiasi momento, modifiche sui prodotti ritenute utili al miglioramento qualitativo degli stessi; le immagini contenute nelle schede potrebbero non riprodurre fedelmente i colori reali degli articoli.

+39 0833 95 50 13
WWW.DIMCAR.IT **INFO@DIMCAR.IT**
VIA TAURISANO 101, Z.A.
73059 UGENTO (LE) ITALY
P.I. C.F. 031129830752
REA LE 200574 CAP SOC. SOC. € 2.000.000.00